由 Autodesk 教育版产品制作

VER	DETIAL DISCRIPTION	DATE
1	The First Ammendment	2015-06-17

客户确认签名/ Customer signature

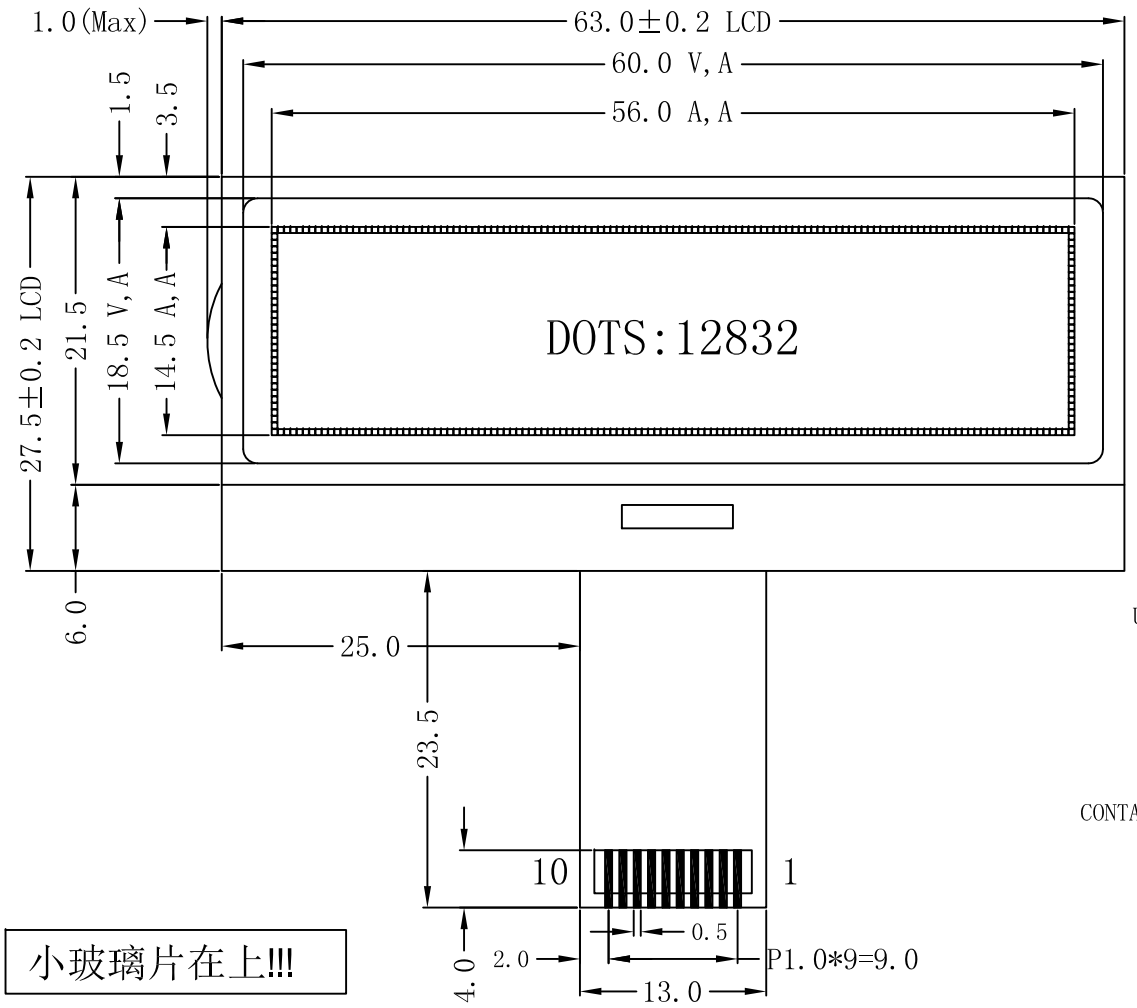

小玻璃片在上!!!

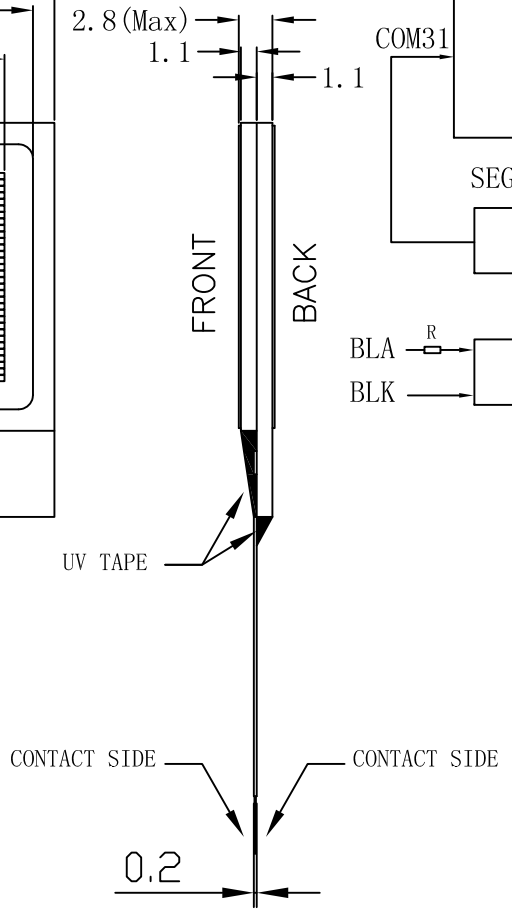

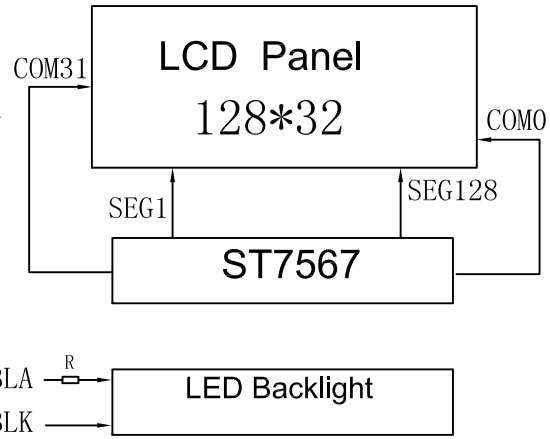

PIN ASSIGNMENT:	
1	/CS
2	/RST
3	A0
4	SCLK
5	SDA
6	VDD
7	VSS
8	V0
9	XV0
10	VG

ITEM	PARAMETERS	ITEM	PARAMETERS
OPERATING VOLTAGE	3.3V	OPERATING TEMP	-20°C ～ 70°C
OPERATING CURRENT	2.0MA	STORAGE TEMP	-30°C ～ 80°C
LCD DRIVE VOLTAGE	9.0V	ROHS STANDARD	YES ■ NO □
DISPLAY MODE	STN/Bule /TRANSMISSIVE/Negative	CONNECTOR TYPE	FPC
LCD DRIVE METHOD	DUTY：1/33; BIAS：1/6	Other	---
Driver/Controller	ST7567(COG)		
VIEW DIRECTION	6:00 O'CLOCK		

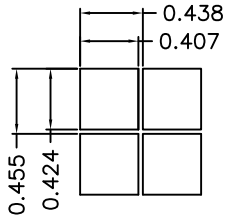

SCALE:10:1

BOKOO 驰宇微科技 深圳驰宇微科技有限公司 Tel:0755-29446830 web:www.cywlcd.com	
名称	FOG工程图
编号	CYW-G12832-301
版本	1.0
绘图	PGY
审批	YXS
日期	2015-06-17

由 Autodesk 教育版产品制作
由 Autodesk 教育版产品制作
由 Autodesk 教育版产品制作